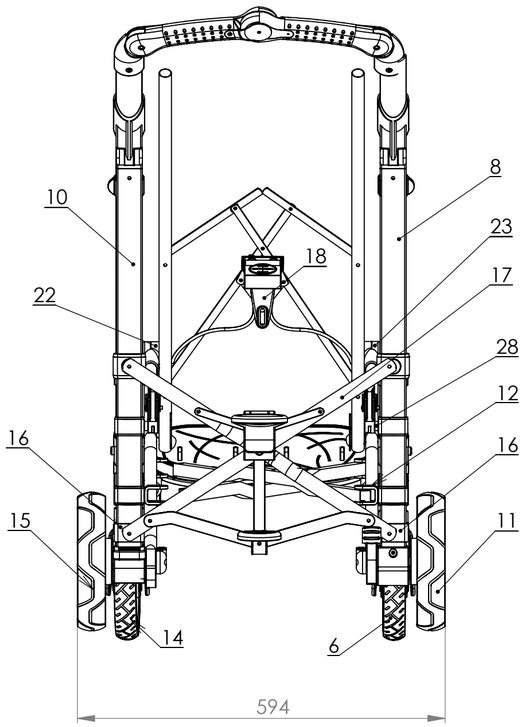

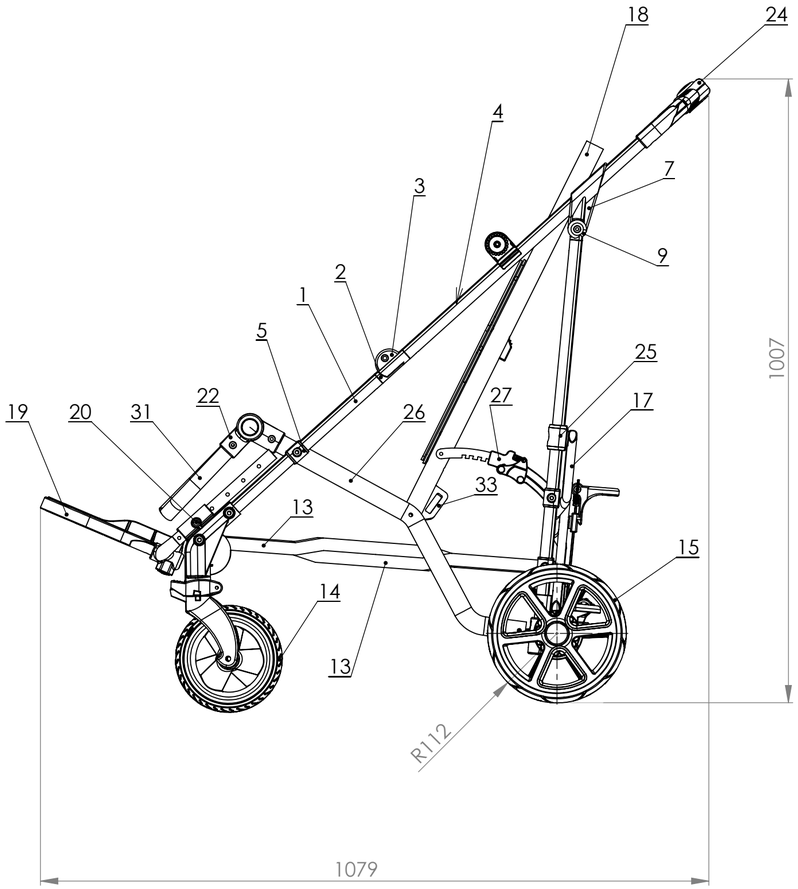

KŘÍŽ ZADNÍ

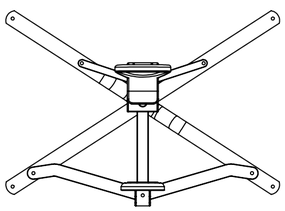

OPĚRADLO

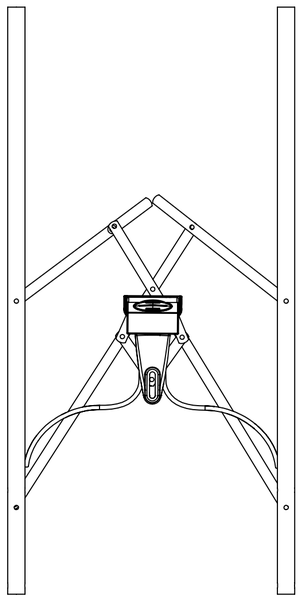

PODNOŽKA

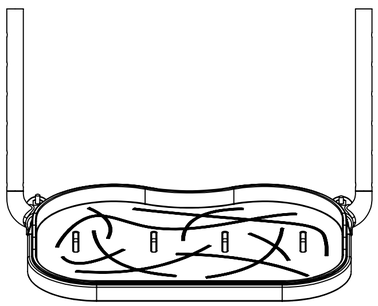

Č. POLOŽKY	Č.DÍLU	POPIS	Množství
1	1114090973	RÁM SPODNÍ	2
2	1114090976	KLOUB SPODNÍ	2
3	1114090975	KLOUB HORNÍ	2
4	1114090986	RÁM HORNÍ	2
5	1114090983	OBJÍMKA	6
6	1114090954	KOLO PŘEDNÍ SESTAVA PRAVÁ	1
7	1114090982	KLOUB RÁMU ZADNÍHO HORNÍ	2
8	1115022601	RÁM ZADNÍ PRAVÝ	1
9	1114090979	KLOUB RÁMU ZADNÍHO SPODNÍ	2
10	1114090974	RÁM ZADNÍ LEVÝ	1
11	1114090956	KOLO ZADNÍ SESTAVA PRAVÁ	1
12	1114090978	OBJÍMKA KŘÍŽE	4
13	1114090972	KŘÍŽ SPODNÍ	2
14	1114090948	KOLO PŘEDNÍ SESTAVA LEVÁ	1
15	1114090964	KOLO ZADNÍ SESTAVA LEVÁ	1
16	1114090980	OBJÍMKA KŘÍŽE ZADNÍHO	2
17	1114090902	KŘÍŽ ZADNÍ	1
18	1114112701	OPĚRADLO	1
19	1114090937	PODNOŽKA	1
20	1114090985	TLAČÍTKO PODNOŽKY	2
21	1114090984	ZÁPADKA PODNOŽKY	2
22	1114090921	KLOUB PODNOŽKY LEVÝ	1
23	1114090916	KLOUB PODNOŽKY PRAVÝ	1
24	1115091701	VODÍTKO	1
25	1115052031	KLUZÁK KŘÍŽE ZADNÍHO	2
26	1114111901	RÁM SEDÁTKA	2
27	1114120310	VZPĚRA OPĚRADLA	2
28	5115012201	PODLOŽKA DISTANČNÍ	2
29	5115012202	PODLOŽKA DISTANČNÍ	2
30	5115093001	PODLOŽKA	4
31	1115093002	OPĚRA LÝTKOVÁ	2
32	1116091201	ZÁTKA OPĚRY LÝTKOVÉ	1
33	1117060740	KOTVA POSTROJE	2
34	1117030340		1
35	1117030341		1

polotovar / norma	rozměr	material	barva / povrchová úprava

všeobecná tolerance ISO 2768 - mK	CAD	revize A	Název **PIPER**	měřítko 1:7
patron	konstruoval 20. 10. 2017 brozj		číslo výkresu 1116110301	Hmotnost
	kontroloval		AROP-číslo **(1116110301)**	ISO A2
	schválil			